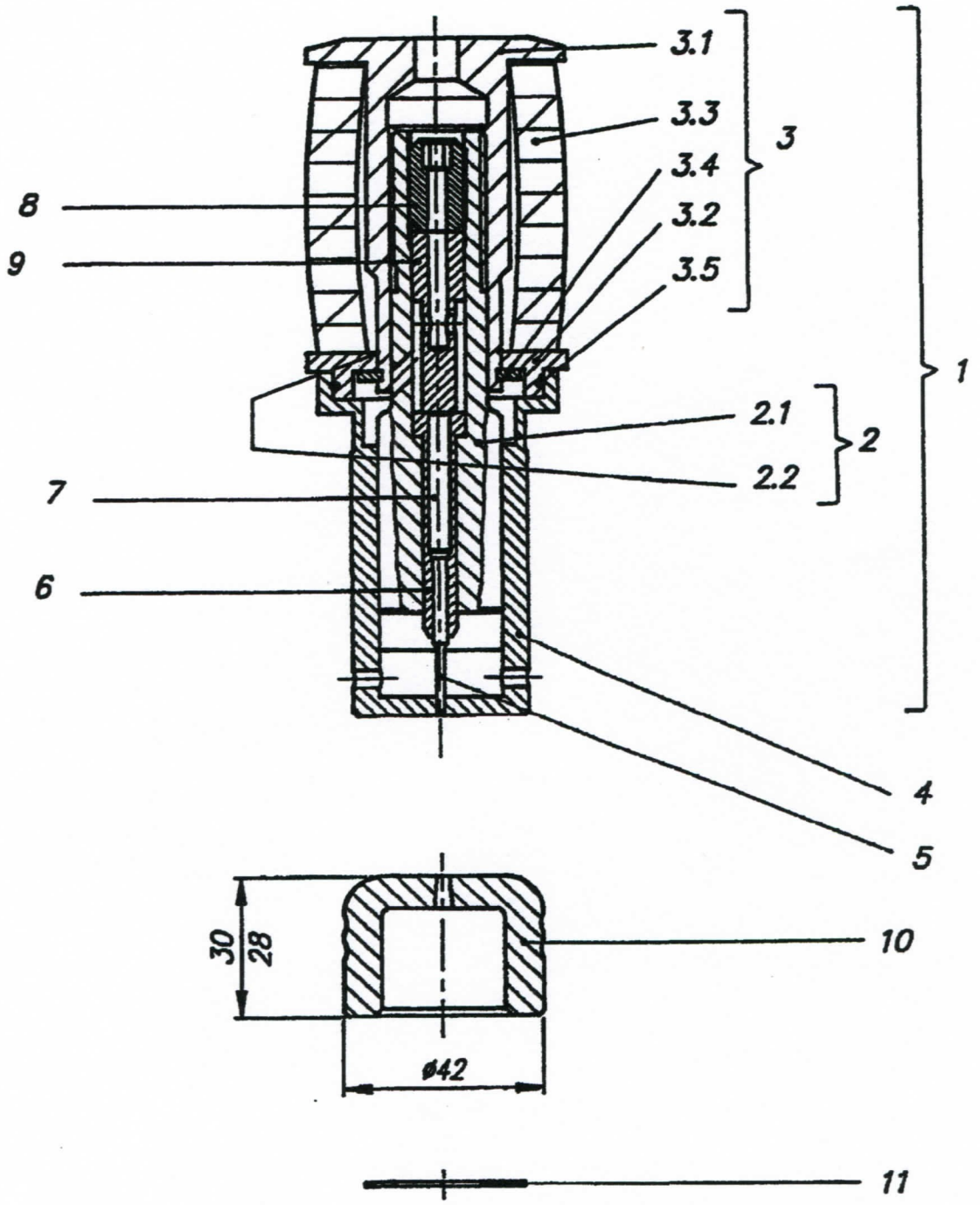

1,5/25 OCP

Pos.	Désignation	N° Article	Nbre	Poids
1	ENS. POINCON 1,5 / 25 OCP	**006.500.900**	1	1,020
2	ENS. PORTE-POINCON 25 OCP	**326.300.0**	1	0,260
2.1	PORTE-POINCON 25 OCP	**326.278.0**	1	0,160
2.2	O-RING DE PRECISION	**518.213.0**	1	0,010
3	DEVETISSEUR 25 OCP	**008.265.0**	1	0,440
3.1	ASSIETTE SUP. 25 OCP	**300.259.0**	1	0,270
3.2	ASSIETTE INF. 25 OCP	**340.052.0**	1	0,070
3.3	RESSORT 25 OCP	**206.053.0**	1	0,110
3.4	CIRCLIPS	**857.102.1**	1	0,010
3.5	JOINT O-RING DE PRECISION	**518.170.0**	1	0,010
4	FOURREAU 3 / 25 OCP	**102.502.900**	1	0,010
5	POINCON 1.5 OCP	**105.500.900**	1	0,290
6	DOUILLE A COL. 1.5 / 25 OCP	**304.075.0**	1	0,020
7	TIGE BUTEE 1.5 / 25 OCP	**897.006.9**	1	0,010
8	VIS S. TETE 25 OCP	**894.900.1**	1	0,010
9	GOUPILLE DIST. 25 OCP	**895.059.9**	1	0,020
10	MATRICE 25 RONDE < 10 mm	**100.342.900**	1	0,210
11	RONDELLE AFFUTAGE MATRICE 25	**893.321.9**	1	0,010