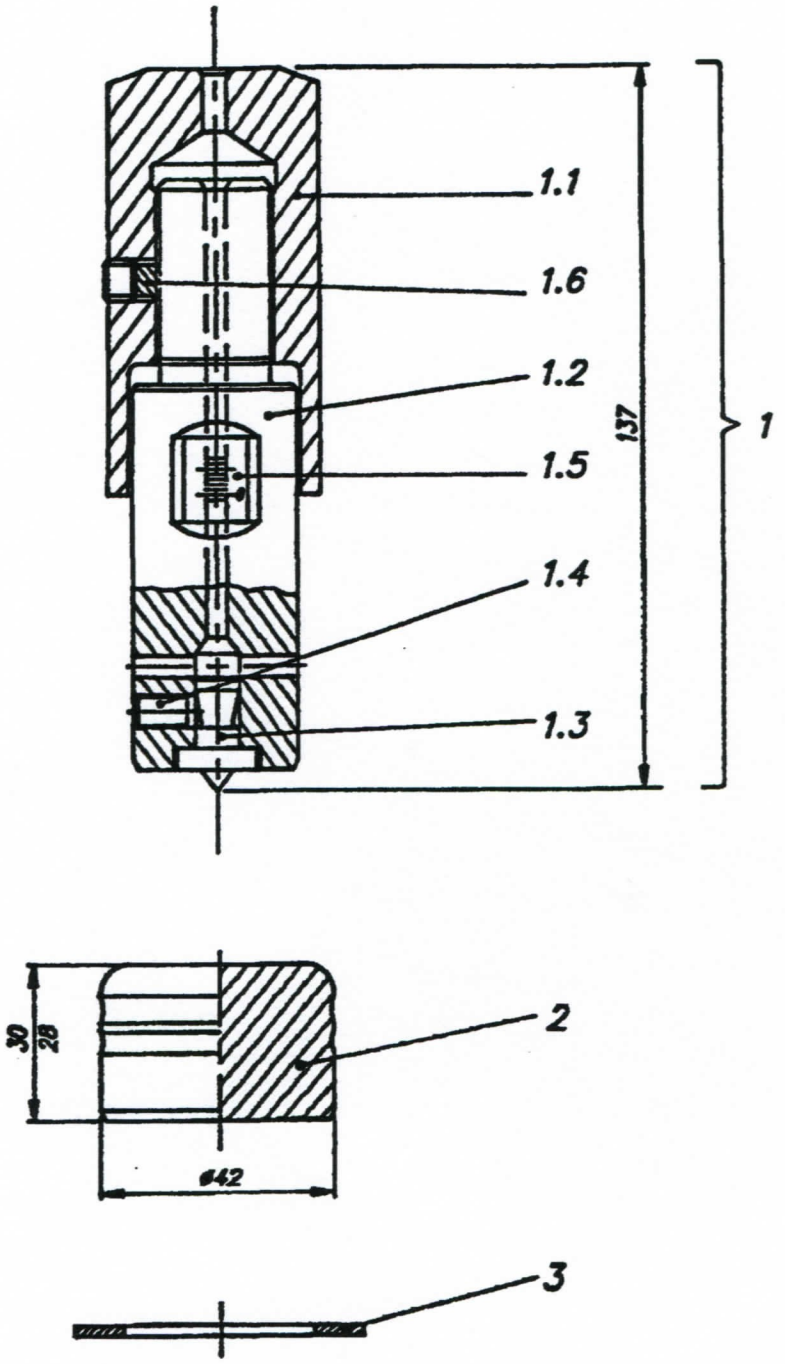

25 OPP

Pos.	Désignation	N° Article	Nbre	Poids
1	ENS. POINCON CENTRAGE 25 OPP	**006.554.001**	1	1,460
1.1	TETE 25 OBP	**300.295.0**	1	0,710
1.2	CORPS DE POINTEAU	**326.372.0**	1	0,720
1.3	POINTEAU	**338.112.0**	1	0,030
1.4	PATIN RESSORT AVEC FENTE	**892.005.9**	1	0,010
1.5	PLAQUETTE GRADUEE	**236.080.0**	1	0,010
1.6	*compris dans 1.1*			
2	MATRICE 25 OCP POUR POINTEAU	**100.554.001**	1	0,030
3	RONDELLE AFFUTAGE MATRICE 25	**893.321.9**	1	0,010